SUNAVI SYSTEMS

Datenblatt

Trapez medium

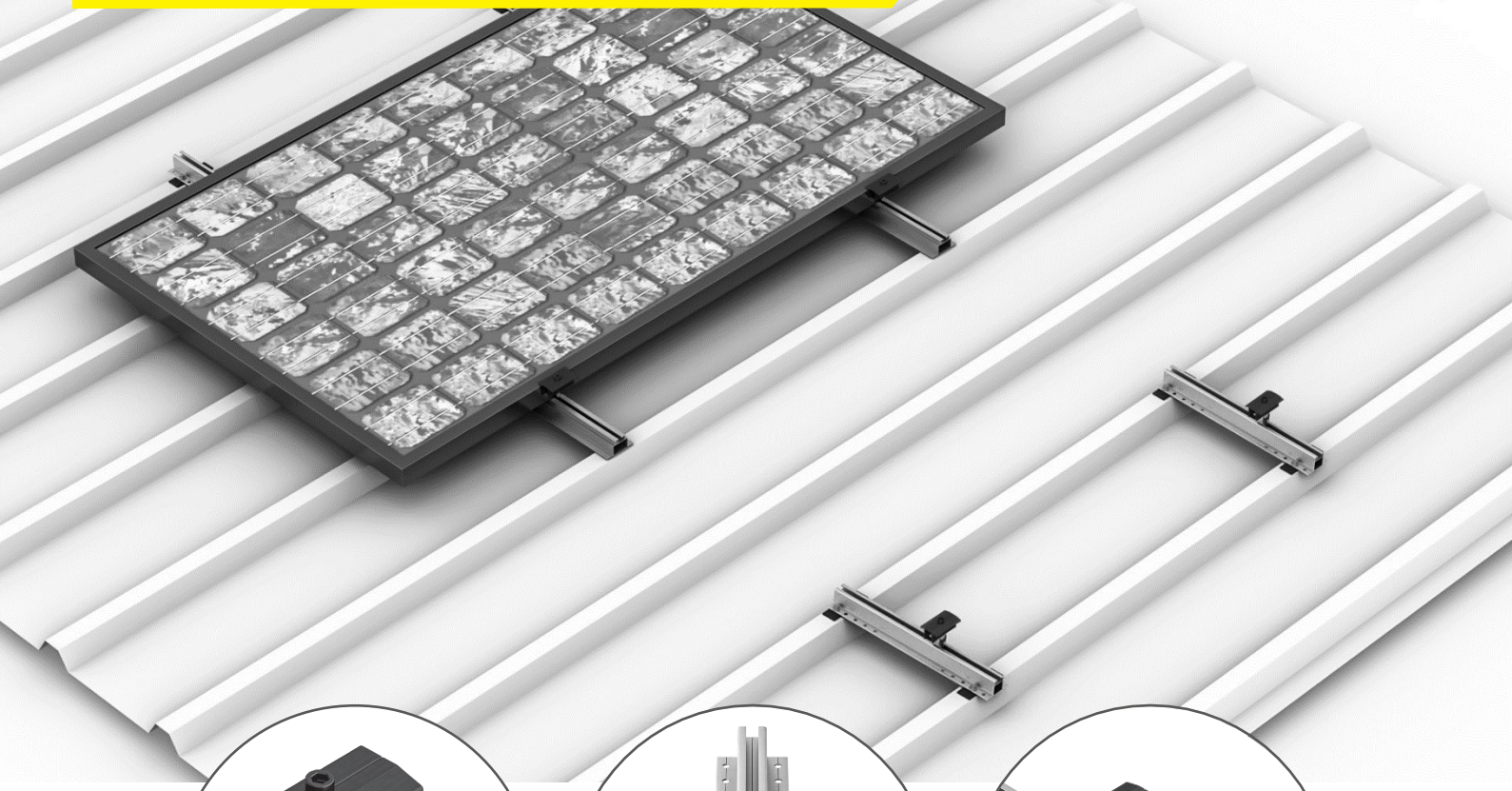

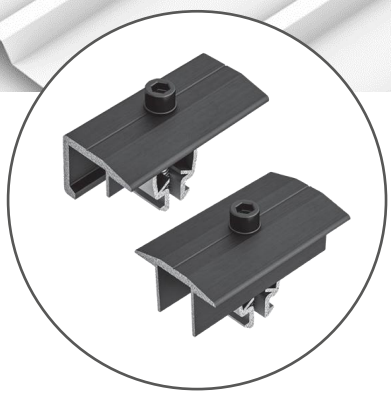

VORGEBOHRTE SCHNELLMONTAGESCHIENE FÜR DIE HOCHKANT-MONTAGE AUF TRAPEZBLECHEN MIT 20 BOHRUNGEN

- Für die Hochkantmontage geeignet
- Hochsickenabstand: 207 mm bis 333 mm
- Schnelle Montage und vormontierte Mittel- und Endklemmen
- Höhere Erträge aufgrund verbesserter Hinterlüftung der Module
- Kurze Lieferzeiten und geringe Frachtkosten

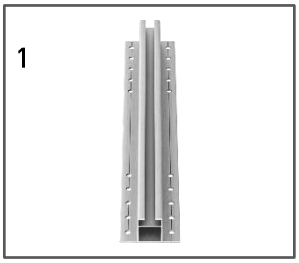

1 Profil S Plus medium 400

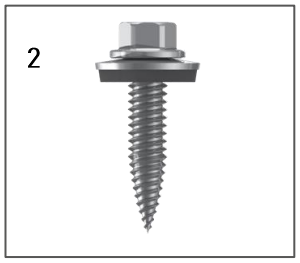

2 Dünnblechschraube 6 × 25

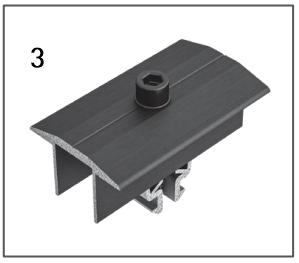

3 Clip S Plus vm Mittelklemme

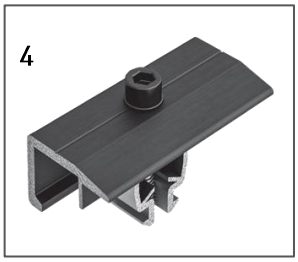

4 Clip S Plus vm Endklemme

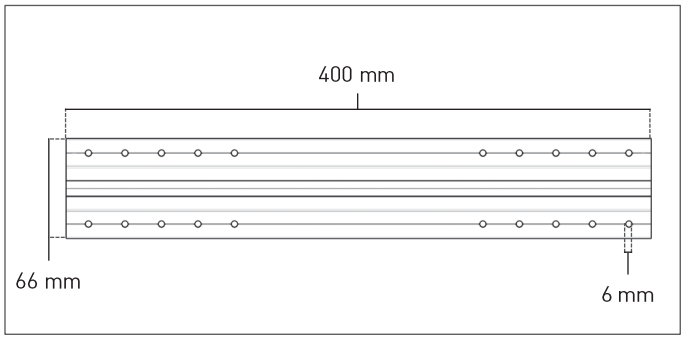

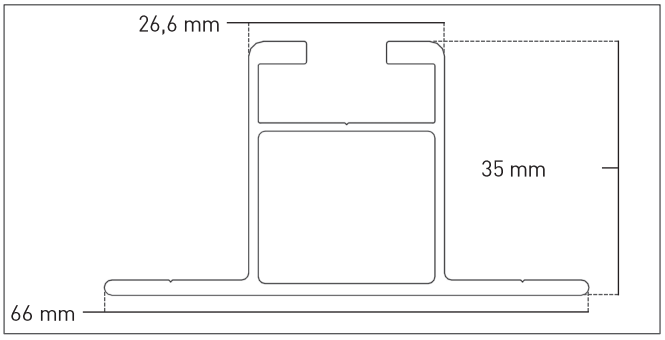

TECHNISCHE DATEN

Anwendungsbereich	Schrägdächer mit Trapezblech oder Sandwich-Paneele Dachneigung: 5 -60°
Dachanbindung / Befestigungsart	Dünnblechschraube 6 × 25 mm, A2 Bimetall; Bauaufsichtliche Zulassung: Z-14.1-4 RP-T2-6,0
Modulausrichtung	Vertikal
Maße	L × B × H (mm): 400 × 26 × 35
Material	Aluminium EN AW 6063 T66, EPDM
End- und Mittelklemmen	Höhenverstellbar und komplett vormontiert; Klemmbereich 28-35 mm Werden direkt auf die Montageschiene geklickt; Durch Drehung der Zylinderkopfschraube (TX 40) Mittel- und Endklemmen an Modulrahmenhöhe anpassen und anschließend fixieren; Anziehdrehmoment 8–10 Nm
Voraussetzungen	Blechstärken: ≥ 0,5 mm Stahl oder 0,7 mm Aluminium Sandwich-Paneele: Freigabe des Herstellers erforderlich Sickenbreite: Mindestens 20 mm Ebene Auflage um das Bohrloch: Ø ≥ 20 mm Rahmenhöhe Module: 28 - 35 mm Die Klemmbereiche der Module müssen vor der Ausführung überprüft und mit dem Sickenabstand abgeglichen werden Die Angaben des Modulherstellers sind zu beachten und die maximale Tragfähigkeit des Bleches zu überprüfen Jedes Profil S Plus medium wird mit vier Dünnblechschrauben auf dem Blech verschraubt

ARTIKELÜBERSICHT

Artikel	Artikel-Nr.	VPE
Profil S Plus medium 400	300311	50
EPDM Dichtband 3 × 30 mm, Rolle je 10 m	400201	10
Clip S Plus vm Mittelklemme schwarz	500180	50
Clip S Plus vm Endklemme schwarz	500181	50
Dünnblechschraube 6 × 25	600801	300