SUNAVI SYSTEMS

Datenblatt

SUNAVI Adapterwinkel

ADAPTERWINKEL FÜR DIE BEFESTIGUNG VON SCHIENEN MIT STOCKSCHRAUBEN ODER SOLARBEFESTIGER

- Universelle Aufnahme für SUNAVI Schienen S Plus 52 und S Plus double 50
- Höhenunterschiede bis zu 20 mm können durch das Langloch des Adapterwinkels ausgeglichen werden
- Zuverlässiger Form- und Kraftschluss mit der Montageschiene durch Riffelung am Winkel

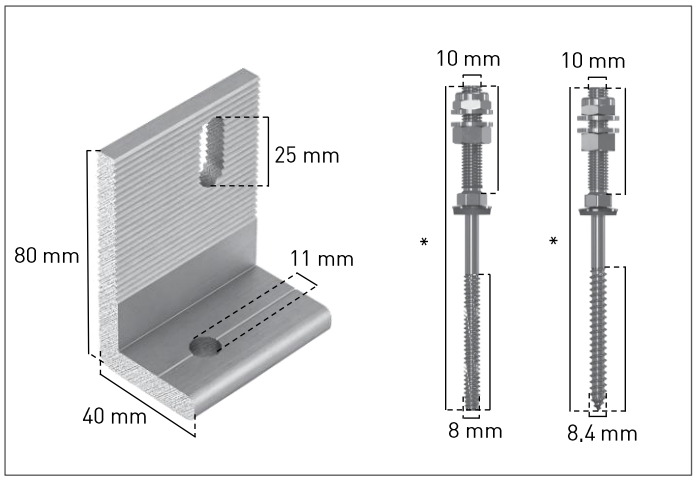

* Maße entsprechend Dachaufbau variabel

TECHNISCHE DATEN

Einsatzbereich	0° bis 60° Dachneigung
Dacheindeckung	Faserzement, Wellblech, Bitumen
Anbindung	Stockschrauben, Solarbefestiger; Z-14.4-555
Material	Tragende Komponenten aus Aluminium EN AW 6063 T66
Modulausrichtung	Horizontal und vertikal
Modulabmessungen	Länge und Breite beliebig Max. Modulfeldgröße: 12 Meter in Schienenrichtung
Max. Gebäudehöhe	20 Meter (höher auf Anfrage)
Dachbeschaffenheit	Die statische Tragfähigkeit der Dachkonstruktion und des Gebäudetragwerks ist bauseits sicherzustellen

ARTIKELÜBERSICHT

Artikel	Artikel-Nr.	VPE
SUNAVI Adapterwinkel	600010	90
Profil S Plus	300XXX	50
Profil S Plus double	300XXX	50
Adapterblech A2 110×40×5	500014	90
Clip S Plus vm Mittelklemme schwarz	500180	50
Clip S Plus vm Endklemme schwarz	500181	50
Profilverbinder S Plus	500270	50
Profilverbinder S Plus double	500280	50